Esercitazione

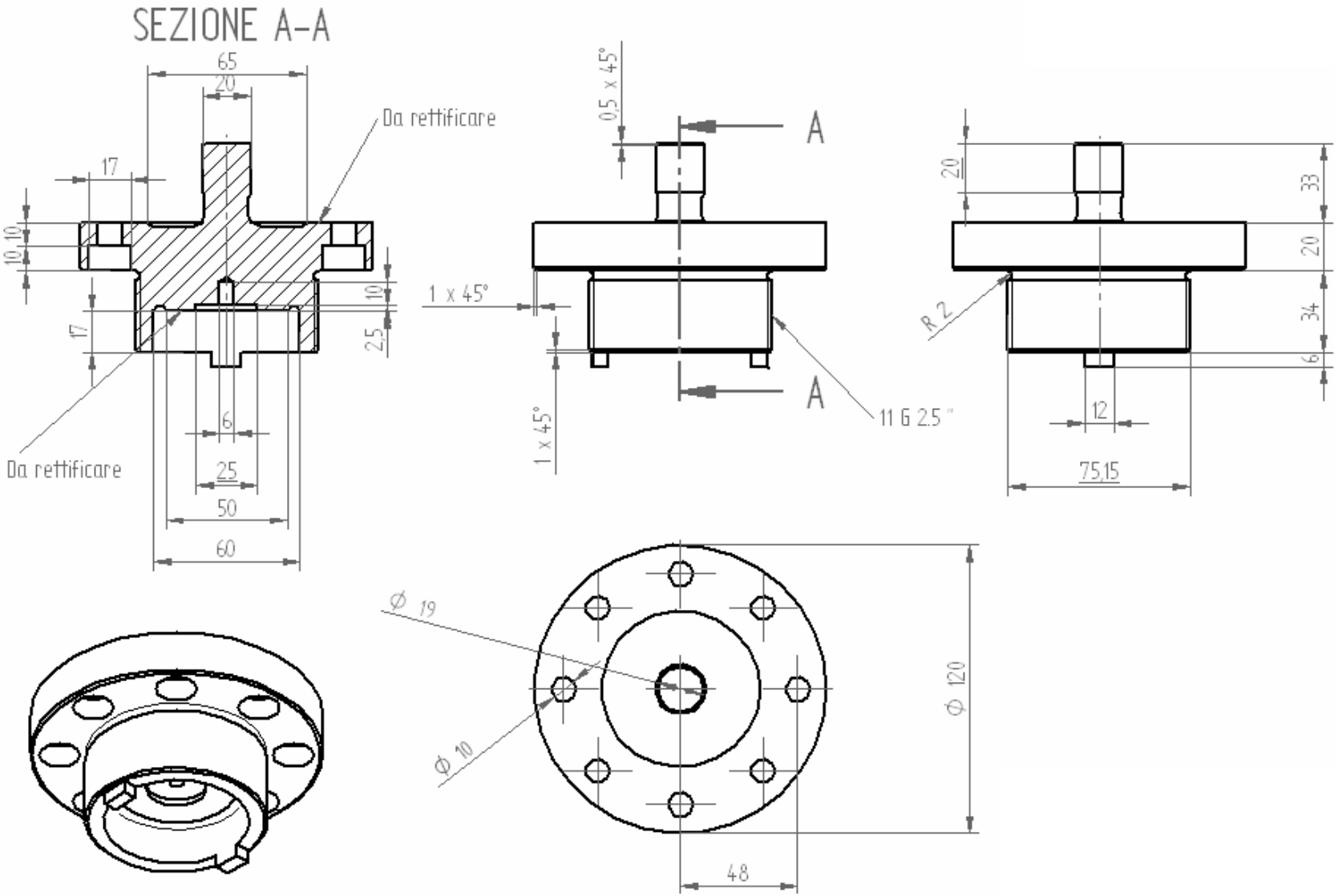

Realizzare il modello solido del componente